原理特点

PM800B 压力变送器采用隔离膜片的压力传感器作 为信号测量元件、并经过计算机自动检测和激光调阻 工艺进行了较宽温度范围的零点和灵敏度温度补偿。被测介质的压力直接作用于传感器的膜片上，使膜片产生与介质压力成正比的微小位移，电子线路检测这一位移量后，即把这一位移量转换成对应于这一压力的标准工业测量信号。该传感器具有很好的稳定性和 高可靠性。

-专用集成电路和表面封装技术
-坚固的金属外壳，可满足恶劣的工作环境
-采用 316L 不锈钢隔离膜片
-显示单位多样可选

常规型螺纹

防堵孔G1/2螺纹型

外螺纹锥度密封

内螺纹连接

平膜螺纹陶瓷型

卫生级平膜型

平膜卡盘型

平膜陶瓷卡盘型

产品应用

可测量各种液体、气体测量，广泛用于石油、化 工、电力、冶金、制药、食品等工业领域

技术参数

◇测量范围：	-100KPa...100MPa
◇精度等级：	0.5%FS,0.2%FS
◇工作电压：	12...36VDC
◇输出信号：	4...20mA,0/1...10V,0/1...5V,RS485
◇温度影响：	＜±0.02%FS/K
◇响应时间：	＜5ms
◇负载电阻：	≤1KΩ
◇重复性：	≤0.01%满量程
◇测量迟滞：	≤±0.01%满量程
◇稳定性：	＜0.01%/年
◇介质温度：	-30...80℃...400℃
◇环境温度：	-30...85℃
◇防护等级：	IP65
◇外壳资料：	铸铝

接线图

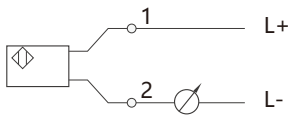

4...20mA

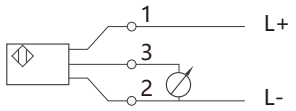

1...5V

量程代码

标准量程	表压代码	绝压代码
0...50mbar	B005	A005
0...100mbar	B01	A01
0...350mbar	B035	A035
0...600mbar	B06	A06
0...1bar	B1	A1
0...2bar	B2	A2
0...6bar	B6	A6
0...10bar	B10	A10
0...25bar	B25	A25

标准量程	表压代码
0...60bar	B60
0...100bar	B100
0...160bar	B160
0...250bar	B250
0...400bar	B400
0...600bar	B600
0...1000bar	B1000
0...1500bar	B1500
0...2500bar	B2500

标准量程	量程代码
-10...10KPa	F10
-50...50KPa	F50
-100...100KPa	F100
-100...0KPa	F110
-100...900KPa	F900
-100...1000KPa	F1000
-100...1600KPa	F1600

尺寸图（mm）

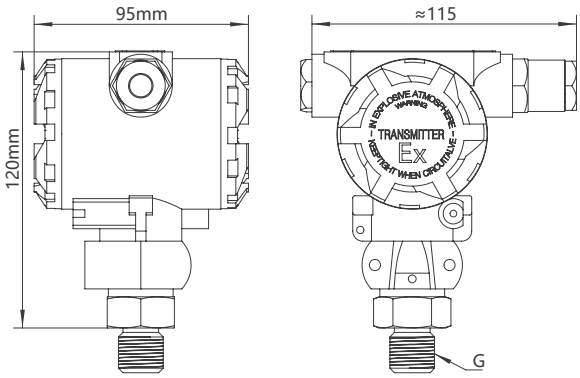

HART 通讯图:

RS485接口型变送器用于RS485通讯（MODBUS-RTU协议）时的电气连接方法如下图所示。

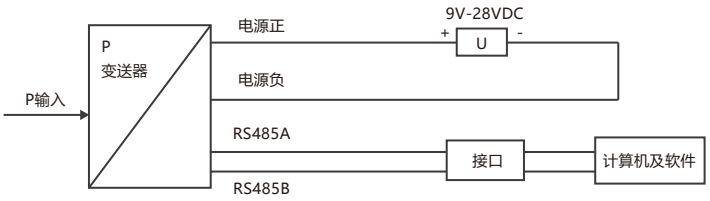

选型表

PM800B-	...	A	5	M20M	0	E	-	详述
PM800B-								PM800B压力变送器
	...							量程（参数量程表）
		A						4...20mA
		V05						0...5V
		V15						1...5V
		V010						0...10V
		V110						1...10V
		R						RS485
			5					0.5%FS
			2					0.2%FS
				M20M				M20*1.5外螺纹
				G14M				G1/4外螺纹
				G12M				G1/2外螺纹
				G14K				G1/4内螺纹
				H50T				陶瓷平膜型：1.5寸卡盘（外径50.5mm）
				M22T				陶瓷平膜型：M22*1.5外螺纹
				H50K				充油金属平膜型：1.5寸卡盘（外径50.5mm）卫生级
				H50F				充油金属平膜型：1.5寸卡盘（外径50.5mm）非卫生级
				M20P				充油金属平膜型：M20*1.5外螺纹
				M22P				充油金属平膜型：M22*1.5外螺纹
					0			带显示
					1			无显示
						E		防爆（ExdIIC T6）
						S		无防爆
							-	表壳材质：铝（烤漆）
							G	表壳材质：不锈钢